Для заметок

ОКП 47 3774

Группа Г 96

АКЦИОНЕРНОЕ ОБЩЕСТВО «НМЗ ЭНЕРГИЯ»

Сцепное устройство

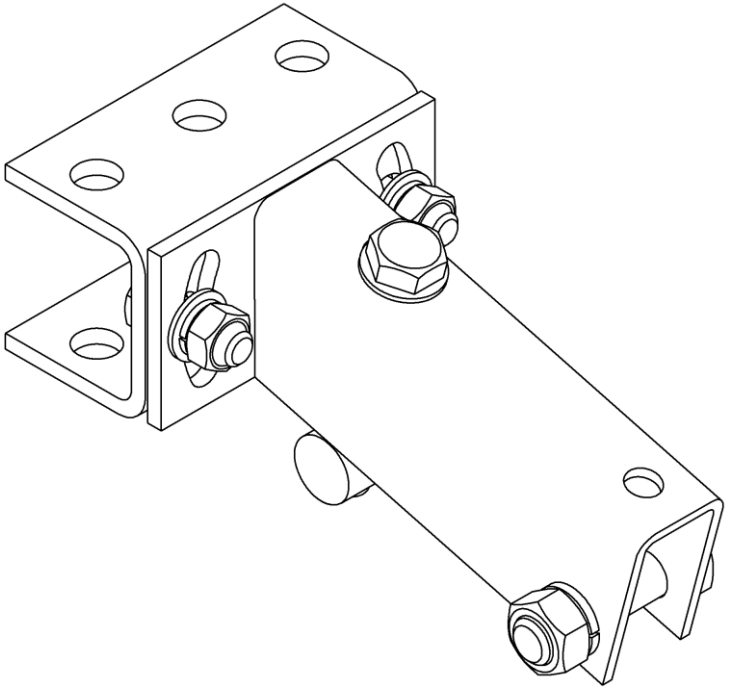

Сделано в России г. Великий Новгород

Уважаемый покупатель!
Благодарим Вас за выбор продукции завода НМЗ «Энергия».
Мы всегда рады производить качественную продукцию
позволяющую облегчить Ваш труд.

Руководство по эксплуатации 005.09.1600-02 РЭ

Сцепное устройство предназначена для соединения плуга навесного (ПН) и окучника навесного двухкорпусного (ОНД) с мотоблоками «Нева» МБ23, МБ2, МБ1, МБ Компакт, мотокультиватором МК200.

Сцепное устройство позволяет производить регулирование оборудования в двух плоскостях.

1. Технические данные

1.1 Технические характеристики
1.1.1 Способ регулирования — Ручной
1.2 Масса сухая конструктивная, кг, не более — 2.4
1.3 Габаритные размеры, мм, не более
Длина — 235
Высота — 105
Ширина — 120

2. Комплект поставки

2.1. Сцепное устройство поставляется согласно таблице 1.
2.2. Для облегчения упаковки и транспортировки разрешается раздельное упаковывание деталей и сборочных единиц сцепного устройства при условии обеспечения комплектной поставки.

Табл.1

Наименование	Обозначение	Количество
Скоба	005.09.15 10-01	1
Основание	005.09.15.20-02	1
Гайка	005.09.15.02-02	1
Болт М12-6 g x35 58.05	ГОСТ 7798-70	2
Шайба12.01.05	ГОСТ 11371-68	4
Шайба 12.65Г.05	ГОСТ 6402-70	2
Гайка М12-6Н 58.016	ГОСТ 5915-70	2
Болт М14-6g x100 кл.пр.5,8 цинк	ГОСТ 7798-70	1
Болт М16-6g x60 58.05	ГОСТ 7798-70	1
Шайба 16.01.05	ГОСТ 11371-68	1
Шайба 16.65Г.05	ГОСТ 8402-70	1
Гайка М16-6Н 5.016	ГОСТ 5915-70	1
Шайба 14.01.05	ГОСТ 11371-68	2
Шплинт 4x20	ГОСТ 397-79	1
Руководство по эксплуатации	005.09.1600-02	1

13. Свидетельство о приемке

Сцепное устройство соответствует требованиям ТУ 4737-007-35757432-99, действующей конструкторской и технологической документации, принята ОТК и признана годной для эксплуатации.

Дата выпуска _____

Дата упаковки _____
штамп ОТК

Адрес предприятия- изготовителя:
173008, г. Великий Новгород, ул. Рабочая, 32, АО “НМЗ Энергия”
Т/ф 8 (8162) 64-21-05, e-mail: osst3@yandex.ru

Дата продажи _____
штамп торгующей организации

10. Гарантия изготовителя

10.1. Предприятие-изготовитель гарантирует соответствие качества сцепного устройства требованиям действующей конструкторской и технологической документации на момент выпуска сцепного устройства при соблюдении потребителем условий и правил транспортирования, хранения и эксплуатации. Гарантийный срок эксплуатации один год со дня продажи сцепного устройства.

10.2. Предприятие-изготовитель обязуется в течение гарантийного срока безвозмездно заменить вышедшие из строя детали, если в течение указанного срока будет обнаружено их несоответствие требованиям технических условий ТУ 4737-007-35757432-99.

10.3. Предприятие-изготовитель не несет ответственности по гарантии:

а) если истек срок гарантийного хранения или эксплуатации;

б) если представленное сцепное устройство разукомплектовано;

в) при непредъявлении настоящего руководства или в нем отсутствуют отметки ОТК предприятия-изготовителя и торгующей организации (штамп и дата продажи);

г) при выходе из строя сцепного устройства по вине потребителя из-за небрежного обращения или нанесения механических повреждений.

10.4. Срок службы сцепного устройства 5 лет. После выработки срока службы сцепного устройства подлежит техническому осмотру. Дефектные детали необходимо заменить.

11. Основные причины неисправностей

- Ошибочные действия пользователя при установке и эксплуатации сцепного устройства и навесного оборудования.
- Неисполнение пользователем требований, установленных в инструкции по эксплуатации и ремонту, предельный износ изделия или его отдельных деталей.
- Превышение допустимой нагрузки.

12. Указания по выводу из эксплуатации

При достижении изделием предельного состояния оно должно быть выведено из эксплуатации. **Критерием предельного состояния является необратимая деформация элементов изделия исключающая эксплуатацию техники в нормальном режиме.** Утилизация производится путем демонтажа их с техники и последующей сдачи в пункты приема вторичных отходов.

3. Устройство и работа

Общий вид сцепного устройства представлен на рис 1.

Сцепное устройство состоит из скобы (поз.1), основания (поз.2), болта (поз.4).
Основание представляет собой сварную конструкцию, в которую устанавливается болт (поз.4), закрепленый двумя шайбами (поз.5) со шплинтом (поз.6).
Вращением болта в гайке (поз.3) регулируется глубина обработки почвы.
Скоба (поз. 1) устанавливается на узел крепления мотоблока, и крепится двумя шкворнями (входят в комплект мотоблока).
Основание крепится болтами (поз. 7), шайбами (поз. 8), шайбами (поз. 9) и гайками (поз. 10) к скобе.
Пазы в пластине основания позволяют регулировать угол разворота плуга.
Для крепления к навесному оборудованию используется болт (поз. 11), шайба (поз. 12) и гайка (поз.13).

Рис.1

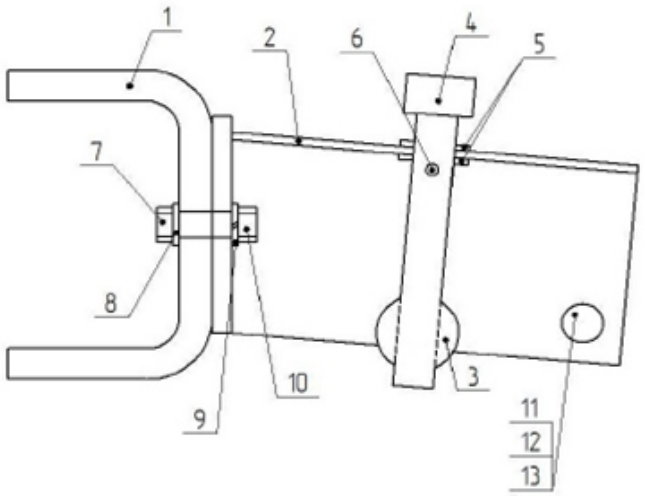

1 - скоба; 2 - основание; 3 - гайка; 4 - болт М14;
5- шайба; 6 - шплинт; 7- болт М12х35; 8 - шайба;
9 - шайба; 10 - гайка М12; 11 - болт М16х60;
12 - шайба; 13 - гайка М16.

4. Указание мер безопасности

4.1. Внимательно изучите настоящее руководство.
4.2. Перед началом работы тщательно осмотрите сцепное устройство. Убедитесь в надежности крепления деталей и сборочных единиц.

5. Подготовка к работе

5.1. Монтаж сцепного устройства на плуг и окучник представлен на рис. 2 и рис. 3.
5.1.1. Проверить комплектацию изделия.
5.1.2. Скрутить гайку (поз.2) с болта (поз.1), раскрутить болт (поз.6). 5.1.3. Установить гайку (поз.2) на кронштейне (поз.3), с помощью ключа закрутить болт (поз.1), до совмещения отверстия кронштейна и сцепки.
5.1.4. Установить болт (поз.6) закрепив гайкой (поз.4) через шайбу (поз.5).

Рис.2

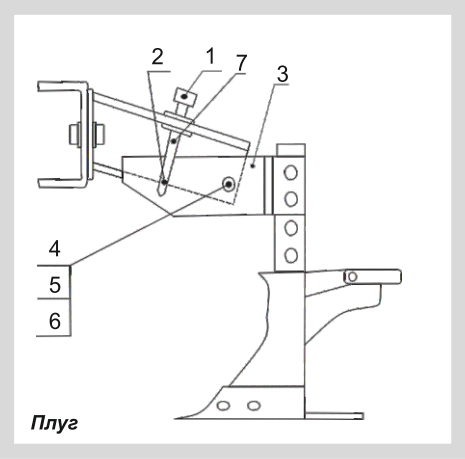

Рис.3

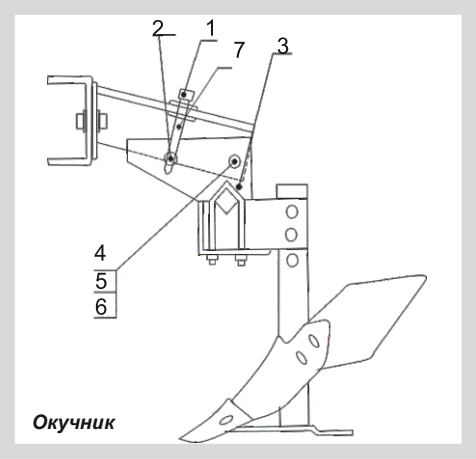

6. Техническое обслуживание

6.1. После окончания сезона сцепное устройство очистить от земли, коррозии, отремонтировать и смазать солидолом.
6.2. Хранить сцепное устройство рекомендуется в сухом, проветриваемом помещении или защитить от воздействия атмосферных осадков.

7. Требования к квалификации пользователей

Перед использованием сцепное устройство необходимо ознакомиться с руководством по эксплуатации. К работе со сцепным устройством не допускаются лица младше 18 лет. Использование возможно только по прямому назначению, указанному в руководстве по эксплуатации. Сцепное устройство не предназначено для использования лицами с пониженными физическими, чувственными или умственными способностями или при отсутствии у них опыта или знаний, если они не находятся под контролем или не проинструктированы лицом, ответственным за их безопасность.
К обслуживанию сцепного устройства допускаются лица, обладающие соответствующей квалификацией, ознакомившиеся с требованиями, указанными в руководстве по эксплуатации, а так же иной эксплуатационной документацией, изучившие устройство и правила техники безопасности. Запрещается пользоваться устройством в состоянии алкогольного или наркотического опьянения, а также под воздействием медицинских препаратов.

Пользователь должен быть одет в прочную обувь и плотную одежду.

8. Действия пользователя.

В случае инцидента, критического отказа или аварии.
При наступлении отказа работа с техникой должна быть прекращена, до полного устранения и восстановления нормальной работы оборудования.
При вводе в эксплуатацию все крепежные элементы конструкции должны быть проверены.

9. Назначенные показатели

9.1. Назначенный срок службы техники 5 лет.
9.2. По истечении назначенного срока службы сцепное устройство подлежит техническому осмотру. Ремонт и технический осмотр должны выполняться квалифицированными специалистами или работниками сервисного центра.
Изношенные детали необходимо очистить от коррозии, при необходимости заменить.
9.3. Назначить новый срок службы и технические параметры исходя из состояния деталей крепления к мотоблоку и элементов крепежа.